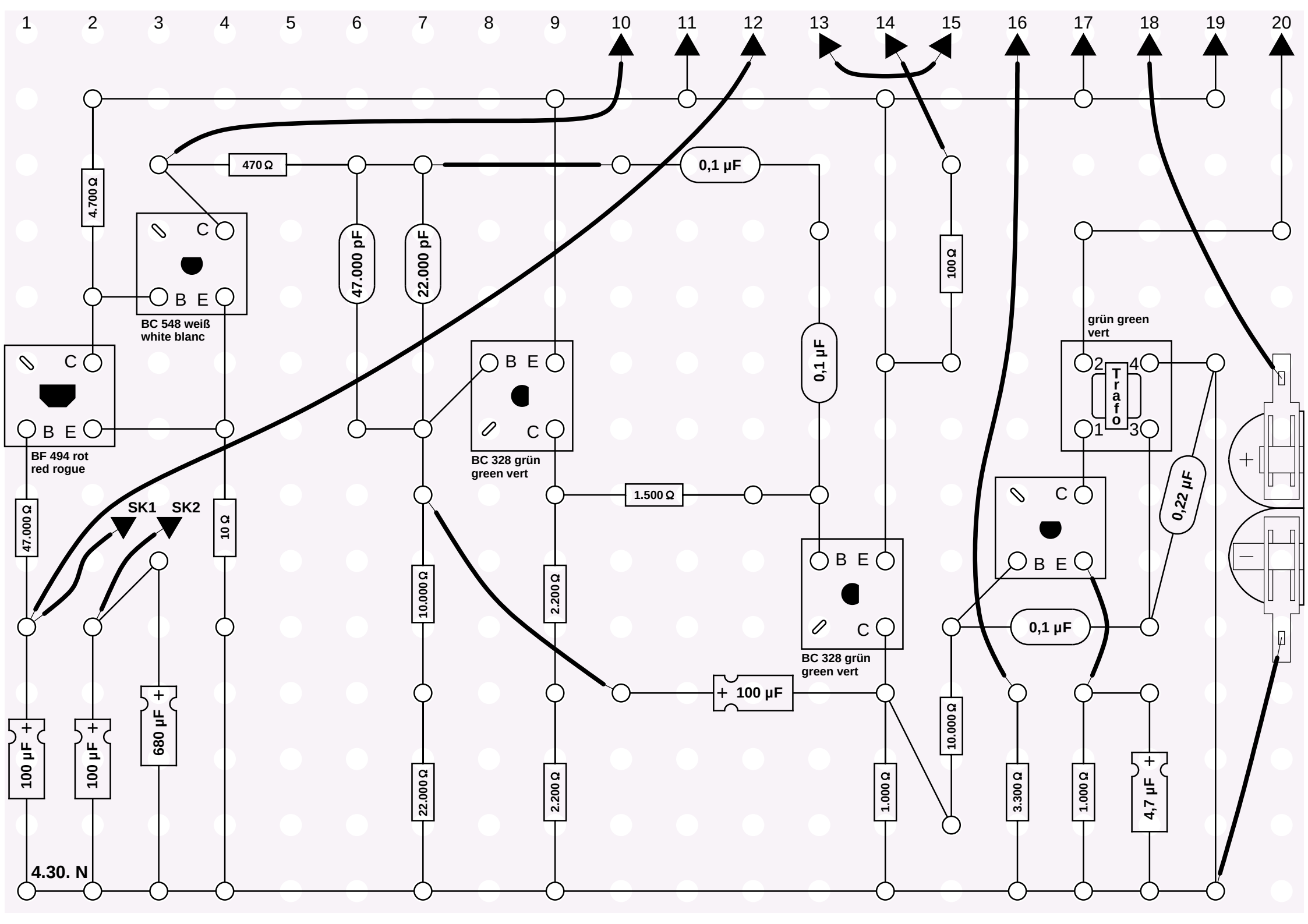
1
2
3
4
5
6
7
8
9
10
11
12
13
14
15
16
17
18
19
20
470 Ω
0,1 µF
4.700 Ω
47.000 pF
22.000 pF
100 Ω
C
B E
BC 548 weiß
white blanc
BF 494 rot
red rogue
BC 328 grün
green vert
grün green
vert
Trafo
1.500 Ω
SK1
SK2
47.000 Ω
10 Ω
10.000 Ω
2.200 Ω
0,22 µF
100 µF
680 µF
22.000 Ω
1.000 Ω
3.300 Ω
4,7 µF
4.30. N