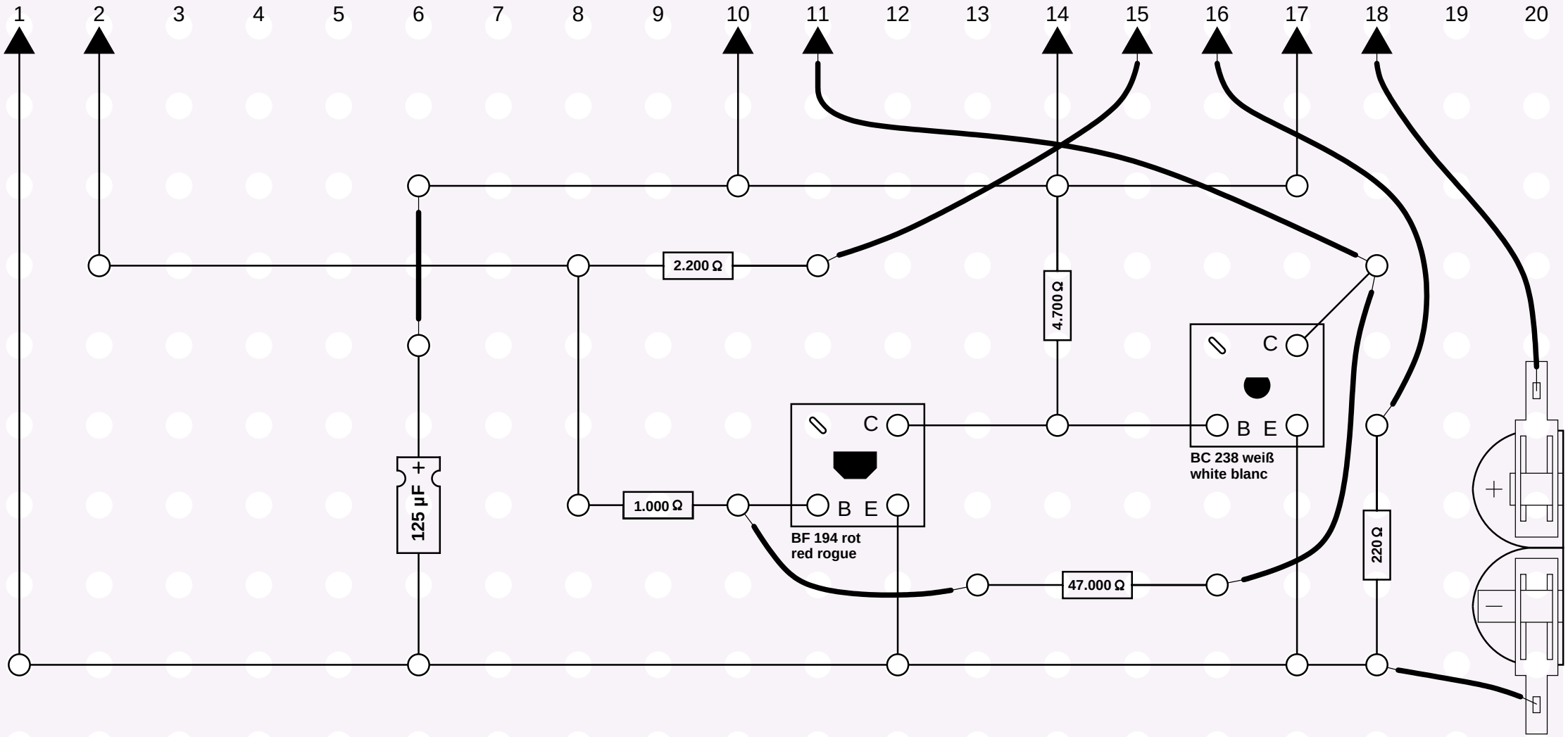
1
2
3
4
5
6
7
8
9
10
11
12
13
14
15
16
17
18
19
20
2.200 Ω
4.700 Ω
125 µF +
1.000 Ω
C
B E
BF 194 rot
red rogue
C
B E
BC 238 weiß
white blanc
47.000 Ω
220 Ω
+
−

4.08.