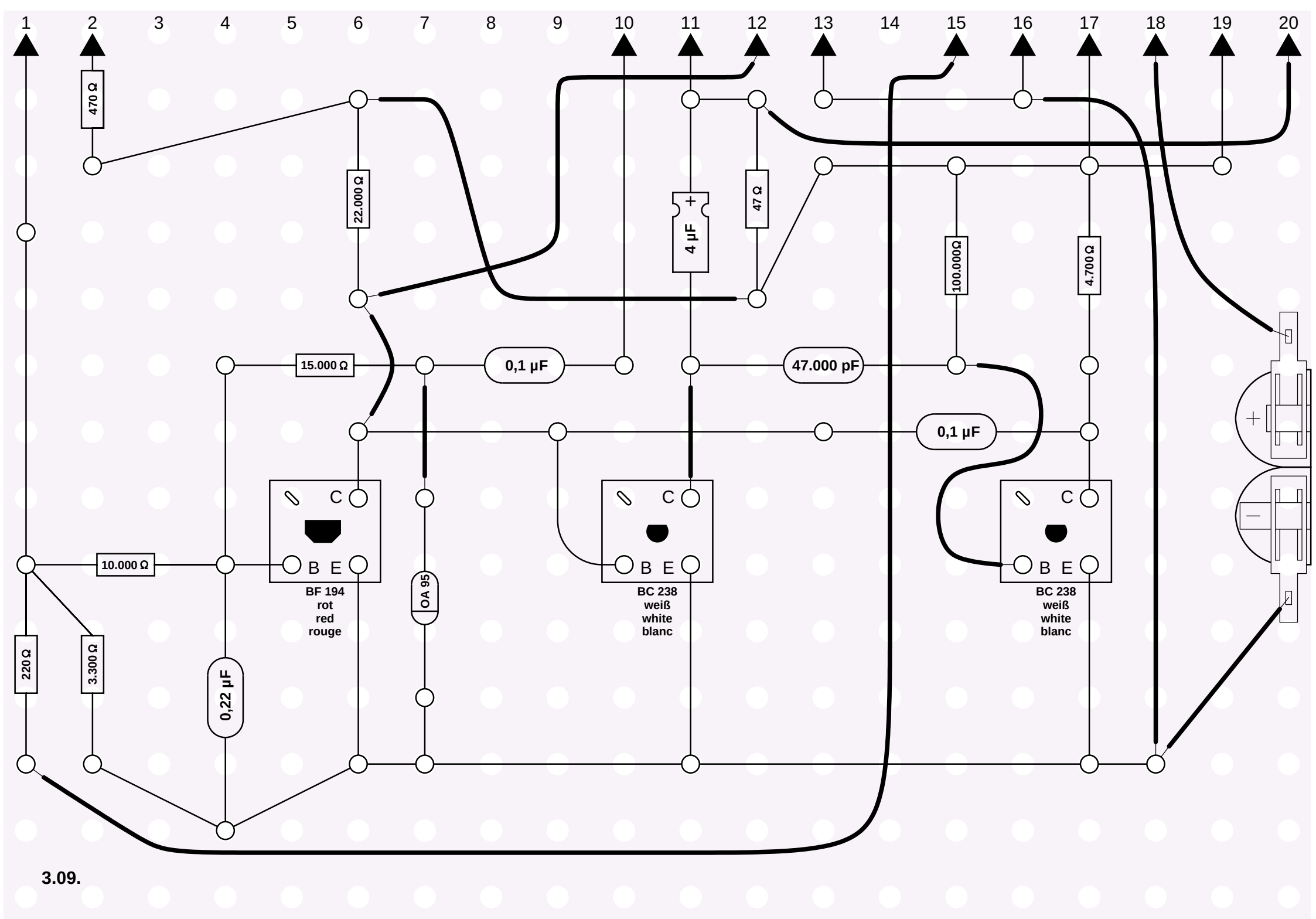
1
2
3
4
5
6
7
8
9
10
11
12
13
14
15
16
17
18
19
20
470 Ω
22.000 Ω
4 µF
47 Ω
100.000Ω
4.700 Ω
15.000 Ω
0,1 µF
47.000 pF
0,1 µF
10.000 Ω
220 Ω
3.300 Ω
0,22 µF
OA 95
C
B E
BF 194
rot
red
rouge
C
B E
BC 238
weiß
white
blanc
C
B E
BC 238
weiß
white
blanc
+
−

3.09.