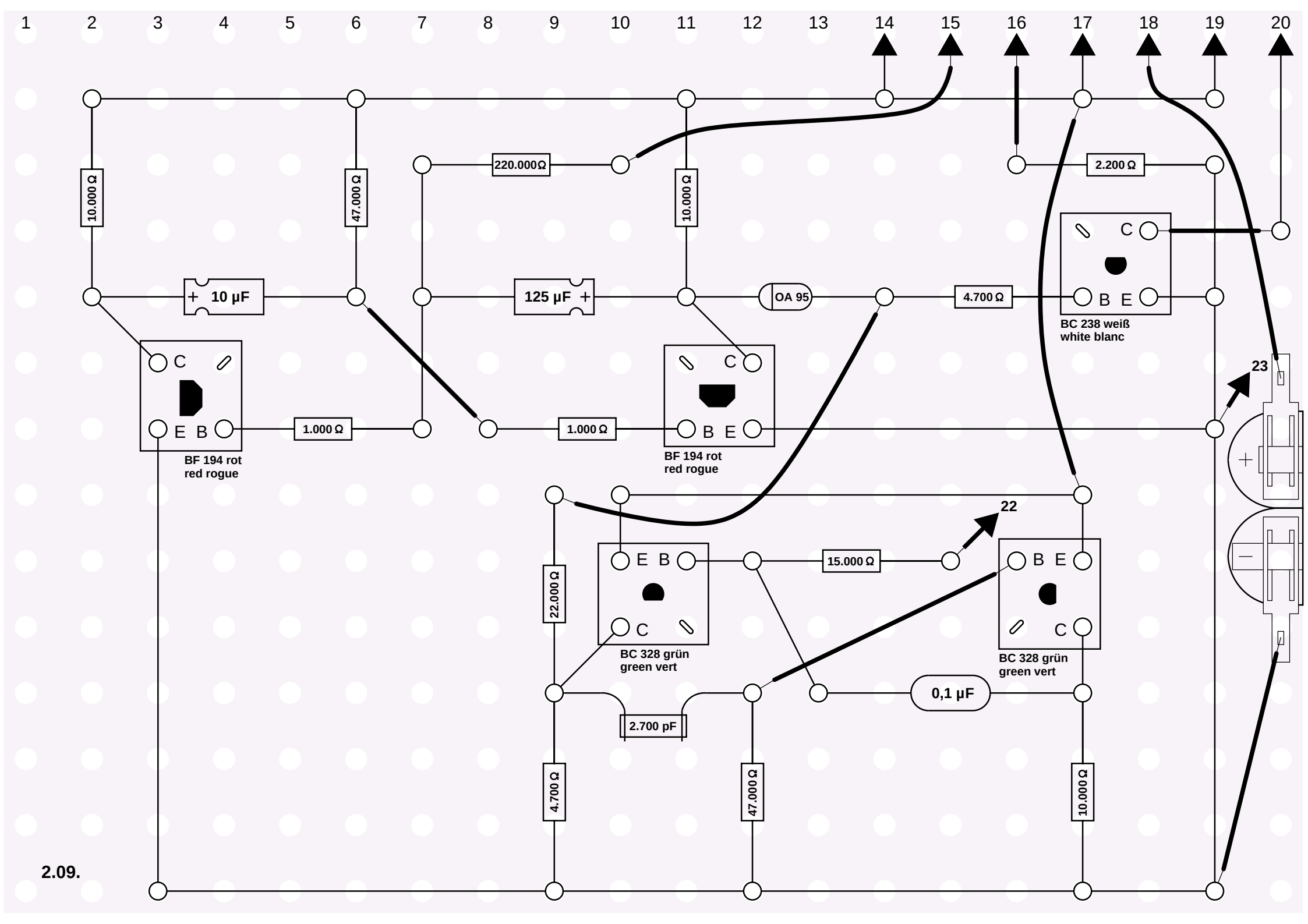
1
2
3
4
5
6
7
8
9
10
11
12
13
14
15
16
17
18
19
20
10.000 Ω
47.000 Ω
220.000 Ω
10.000 Ω
2.200 Ω
+ 10 µF
125 µF +
OA 95
4.700 Ω
C
B E
BC 238 weiß
white blanc
C
E B
1.000 Ω
1.000 Ω
C
B E
BF 194 rot
red rogue
BF 194 rot
red rogue
23
22
E B
C
15.000 Ω
B E
C
22.000 Ω
BC 328 grün
green vert
BC 328 grün
green vert
0,1 µF
2.700 pF
4.700 Ω
47.000 Ω
10.000 Ω
+
−

2.09.