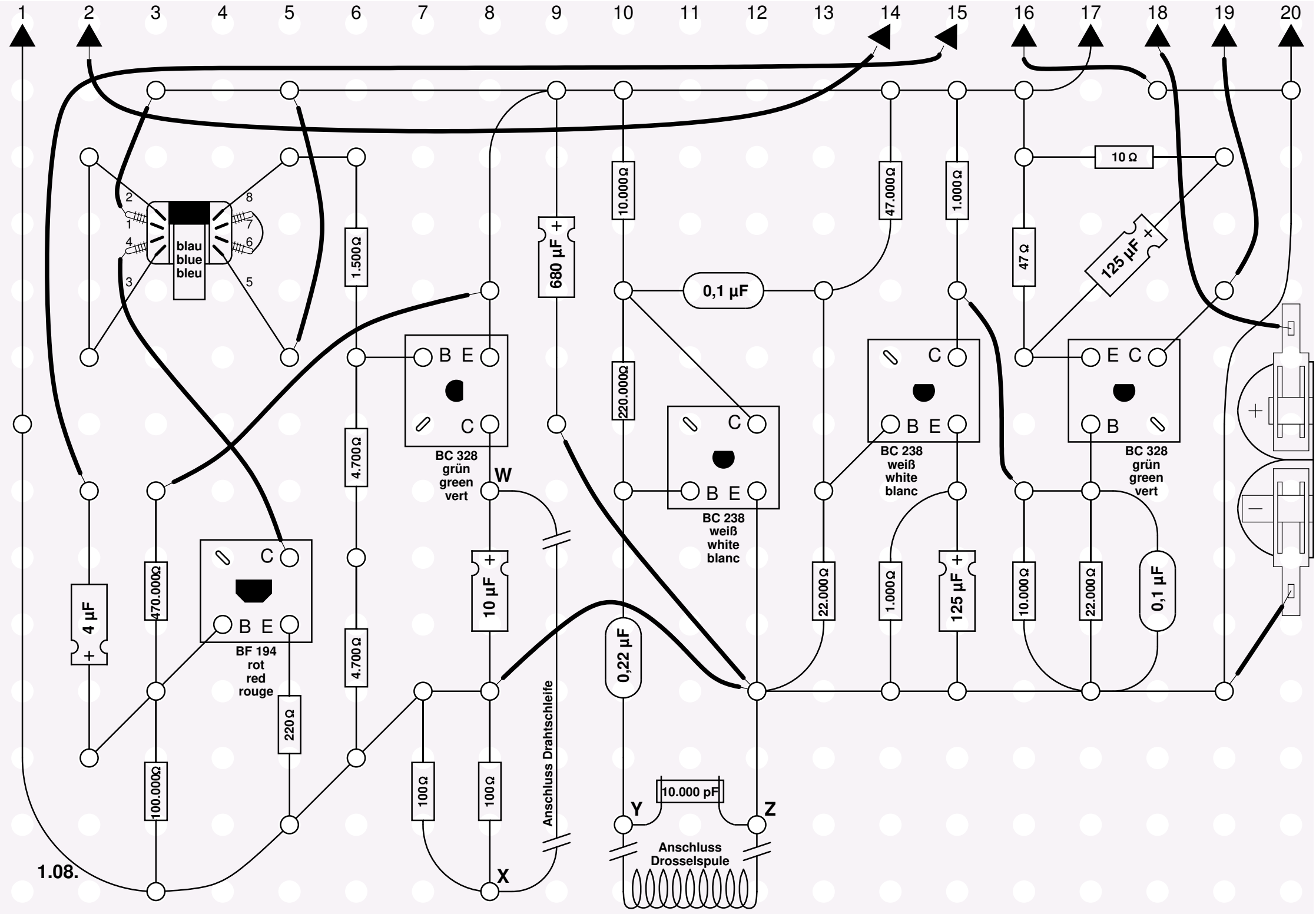
1
2
3
4
5
6
7
8
9
10
11
12
13
14
15
16
17
18
19
20
blau
blue
bleu
1.500 Ω
680 µF
10.000 Ω
47.000 Ω
1.000 Ω
10 Ω
47 Ω
125 µF
0,1 µF
220.000 Ω
4.700 Ω
4.700 Ω
BC 328
grün
green
vert
W
BC 238
weiß
white
blanc
BC 238
weiß
white
blanc
BC 328
grün
green
vert
4 µF
470.000 Ω
BF 194
rot
red
rouge
220 Ω
10 µF
22.000 Ω
1.000 Ω
125 µF
10.000 Ω
22.000 Ω
0,1 µF
0,22 µF
100.000 Ω
100 Ω
100 Ω
Anschluss Drahtschleife
10.000 pF
Y
Z
X
Anschluss
Drosselspule

1.08.