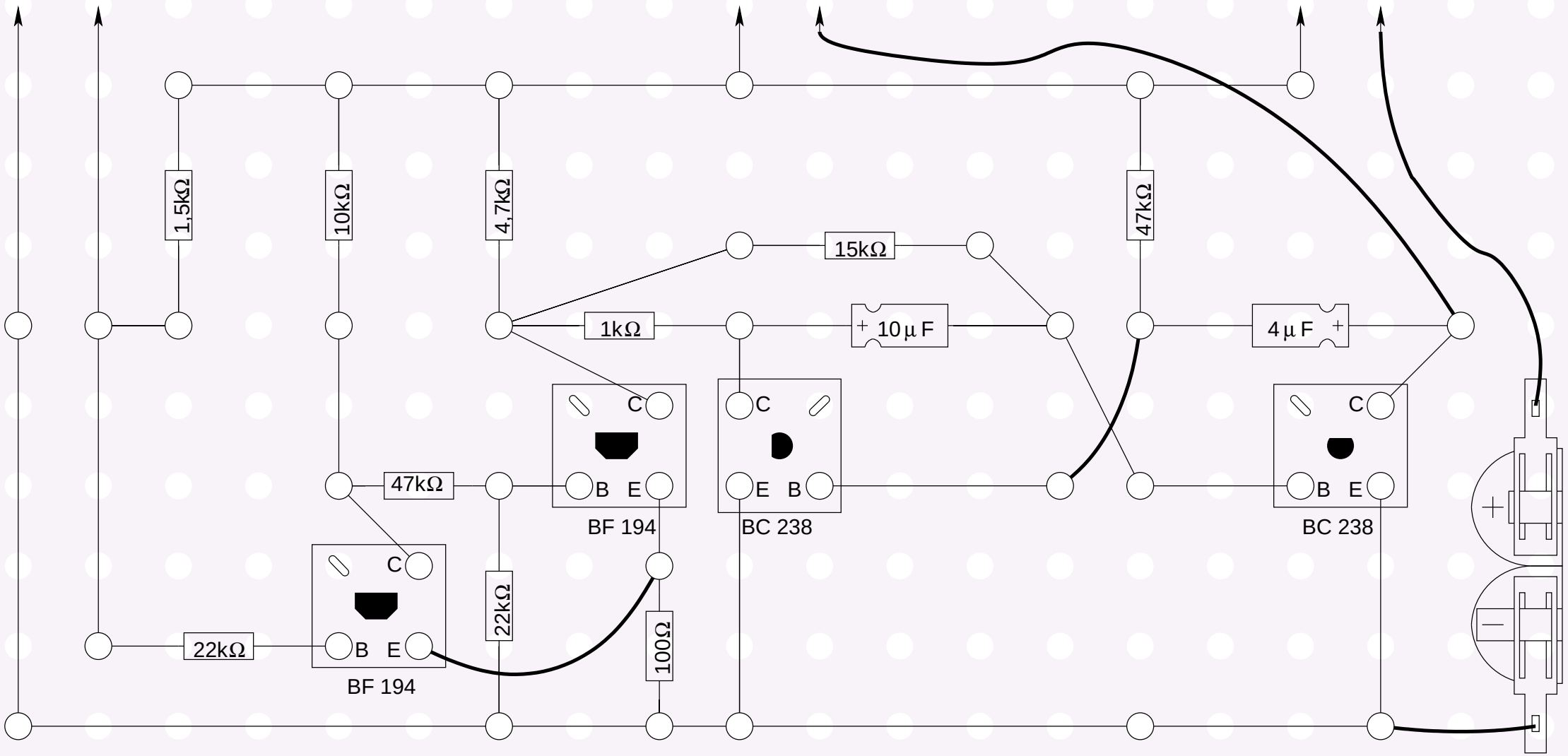
1,5kΩ
10kΩ
4,7kΩ
15kΩ
47kΩ
1kΩ
10 µ F
4 µ F
47kΩ
22kΩ
22kΩ
100Ω
C
B E
BF 194
C
E B
BC 238
C
B E
BC 238
C
B E
BF 194

3.28.