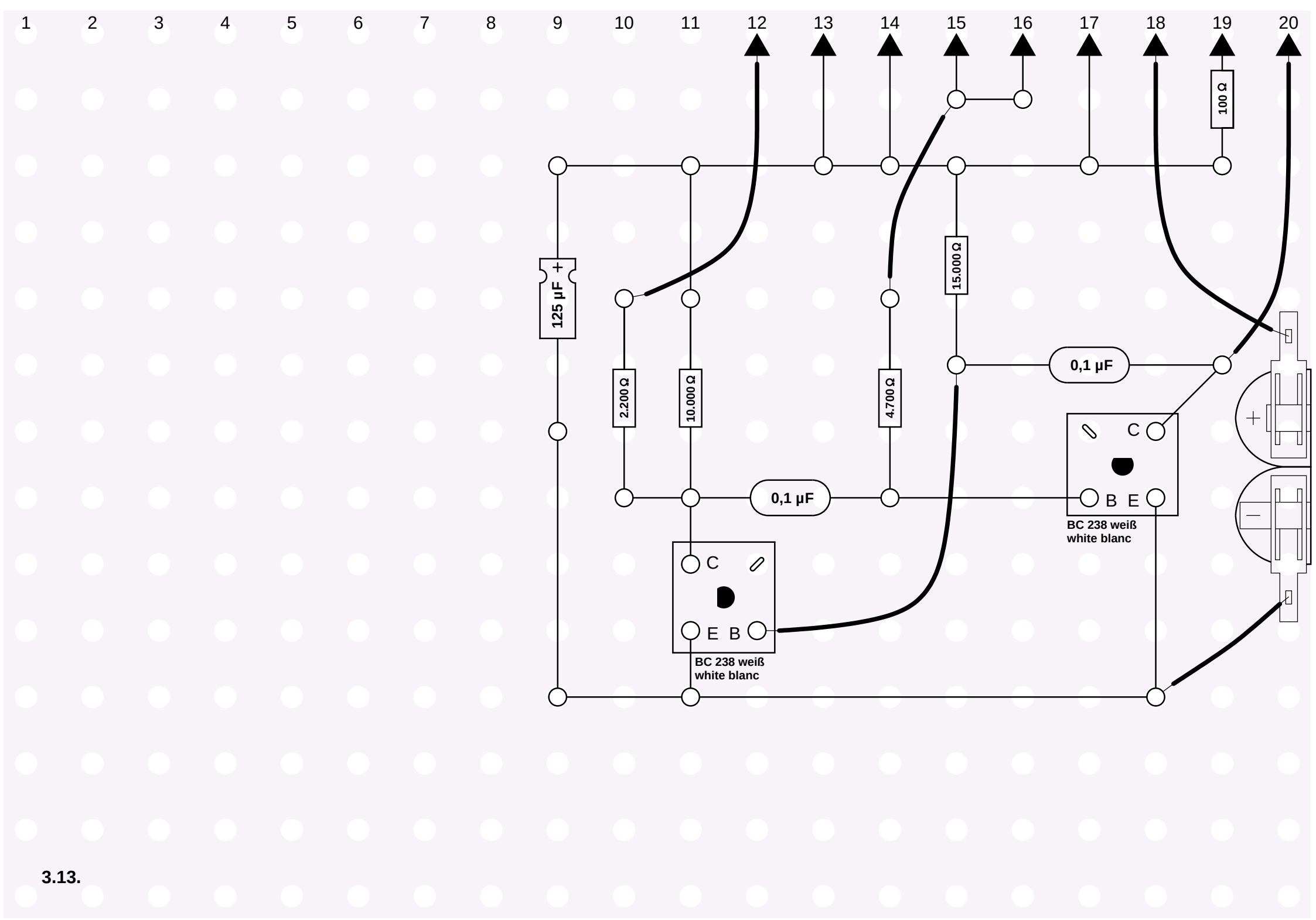
1
2
3
4
5
6
7
8
9
10
11
12
13
14
15
16
17
18
19
20
100 Ω
15.000 Ω
125 µF +
2.200 Ω
10.000 Ω
4.700 Ω
0,1 µF
0,1 µF
C
B E
BC 238 weiß
white blanc
C
E B
BC 238 weiß
white blanc
+
–

3.13.