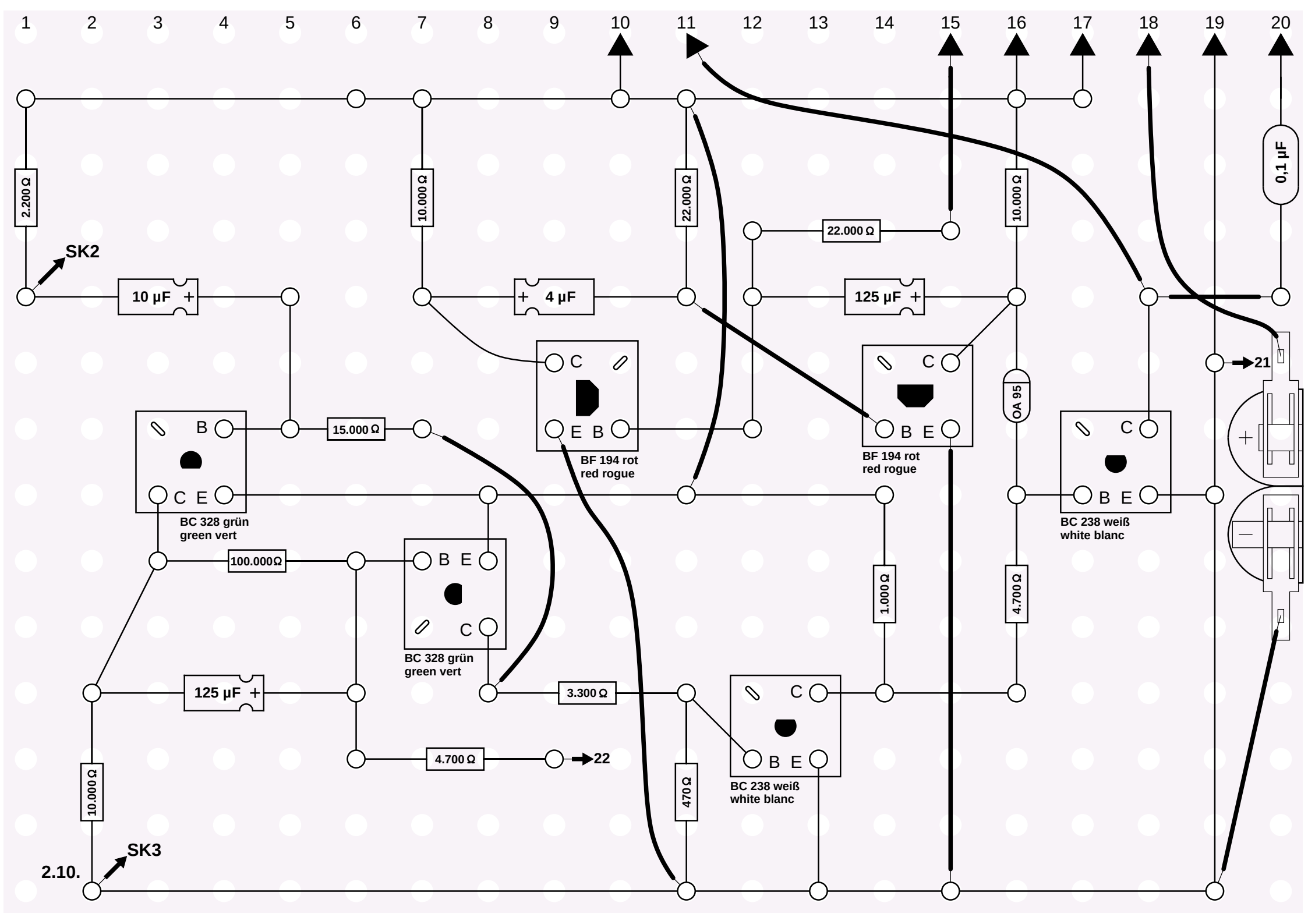
1
2
3
4
5
6
7
8
9
10
11
12
13
14
15
16
17
18
19
20
2.200 Ω
SK2
10 µF +
10.000 Ω
4 µF +
22.000 Ω
22.000 Ω
125 µF +
10.000 Ω
0,1 µF
C
E B
BF 194 rot
red rogue
C
B E
BF 194 rot
red rogue
OA 95
21
B
C E
BC 328 grün
green vert
15.000 Ω
C
B E
BC 238 weiß
white blanc
100.000Ω
B E
C
BC 328 grün
green vert
1.000 Ω
4.700 Ω
125 µF +
3.300 Ω
C
B E
BC 238 weiß
white blanc
4.700 Ω
22
10.000 Ω
470 Ω
SK3
2.10.