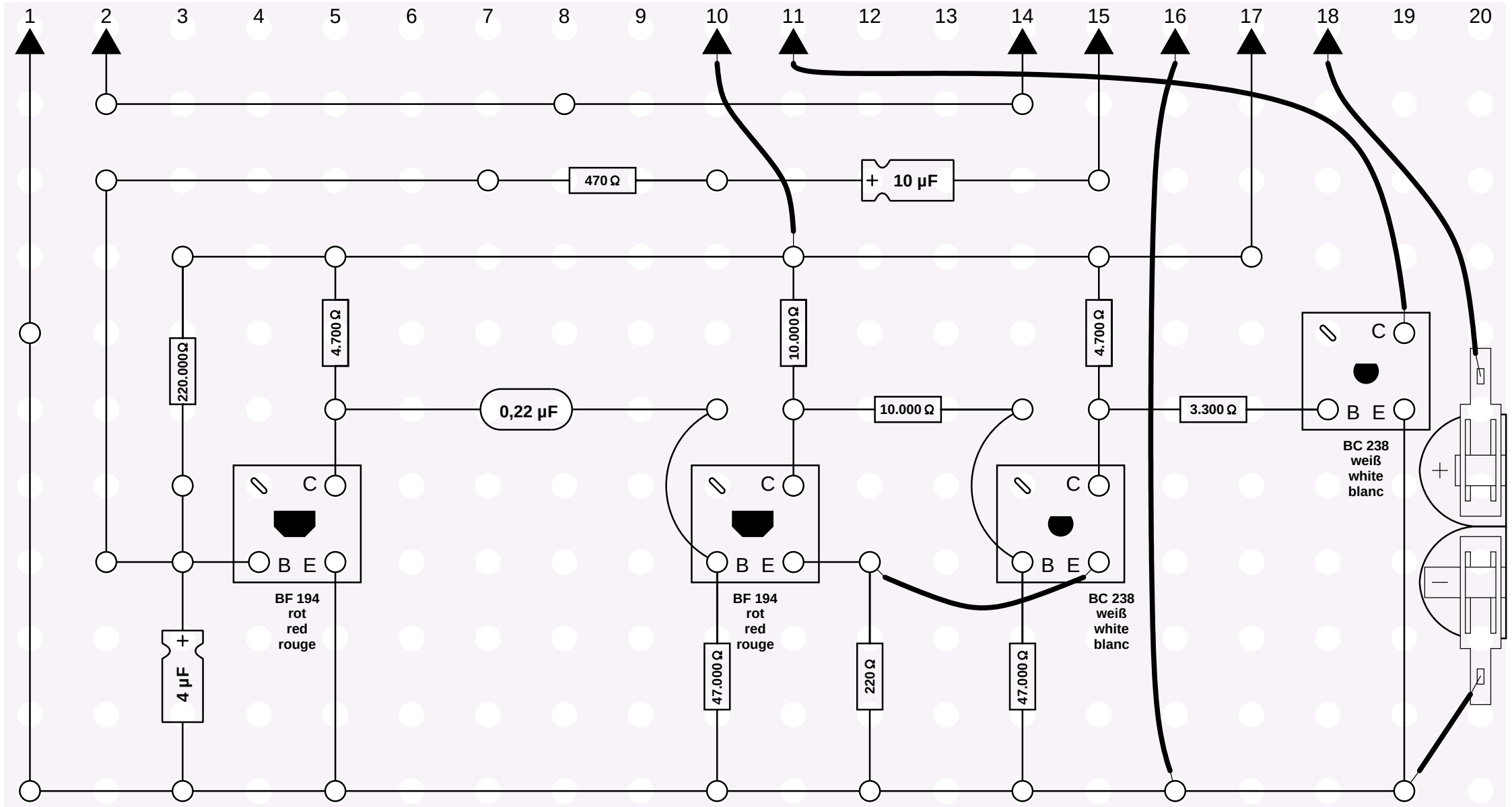
1
2
3
4
5
6
7
8
9
10
11
12
13
14
15
16
17
18
19
20
470 Ω
10 µF
220.000 Ω
4.700 Ω
10.000 Ω
4.700 Ω
0,22 µF
10.000 Ω
3.300 Ω
C
B E
BF 194
rot
red
rouge
BF 194
rot
red
rouge
BC 238
weiß
white
blanc
BC 238
weiß
white
blanc
4 µF
47.000 Ω
220 Ω
47.000 Ω

1.06.